THREADED LIMITER

ES Limitador con Rosca DE Auswerfer - Begrenzer mit Gewindeaufnahme
IT Limitatore Filettato PT Limitador com Rosca FR Limiteur avec Vis

LR

EJECTION

Patented

Max. 150ºC

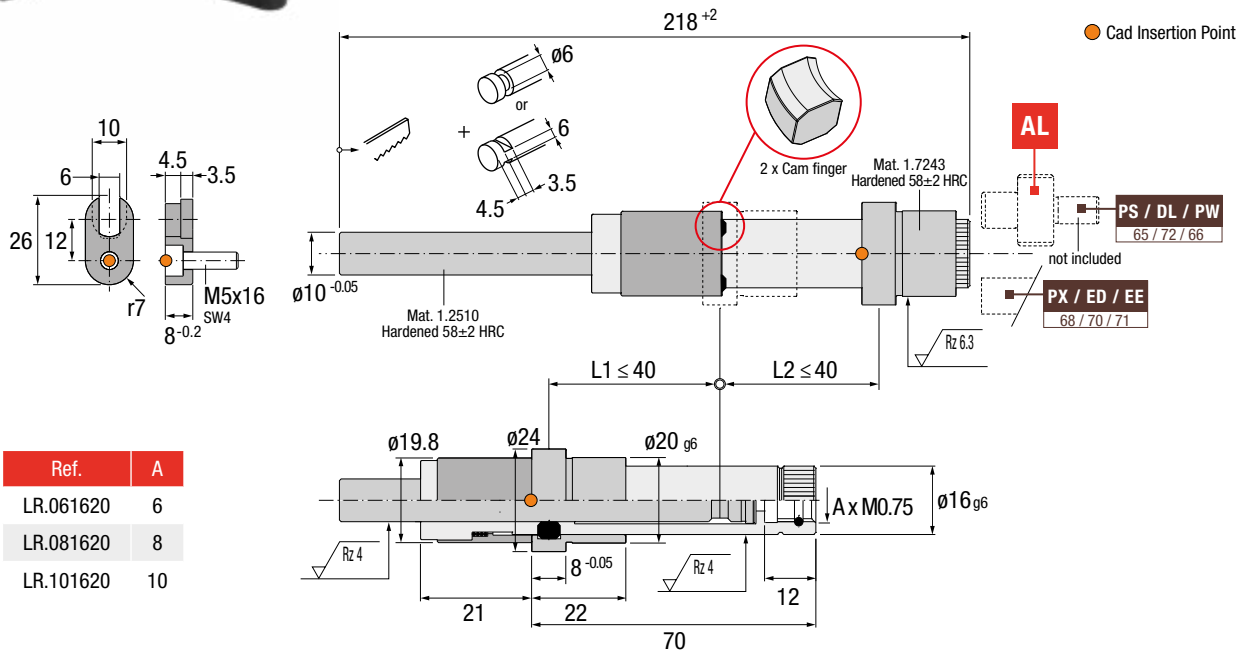

Ref.	A
LR.061620	6
LR.081620	8
LR.101620	10

Installation Guidelines

Consejos de Instalación · Richtlinien zur Installation · Consigli di Installazione · Instruções de Instalação· Mode d'Installation

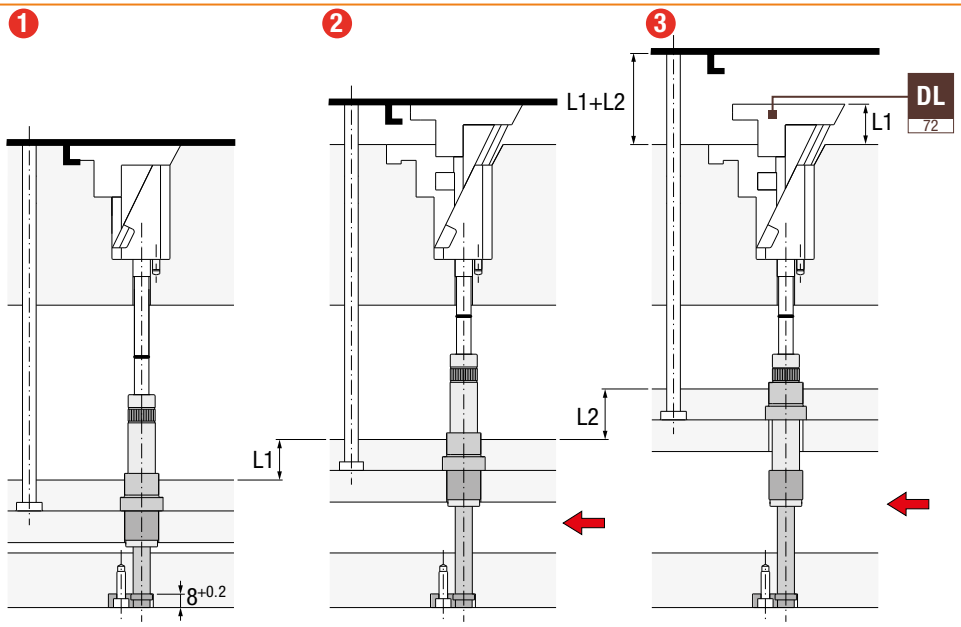

PLAY

THREADED LIMITER ADAPTER

ES Adaptador para Limitador Roscado DE Gewindeadapter
IT Adattatore per Limitatore Filettato PT Adaptador para Limitador Roscado FR Cadaptateur pour Limiteur avec Vis

AL

EJECTION

Max. 150ºC

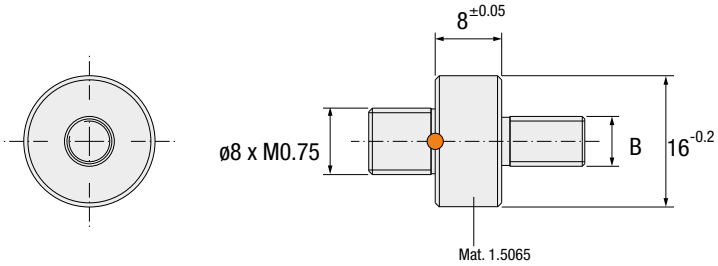

Ref.	B	Compatible With
AL.0800M4	M4x10	LR.081620
AL.0800M5	M5x10	LR.081620
AL.0800M6	M6x10	LR.081620
AL.0800M8	M8x10	LR.081620