SŁUP PROWADZĄCY
GUIDE PIN-DEMOUNTABLE

ISO 9182-5

FK

Wykonanie opcjonalne
przykład oznaczenia FK-20100M

Optional finish
example code FK-20100M

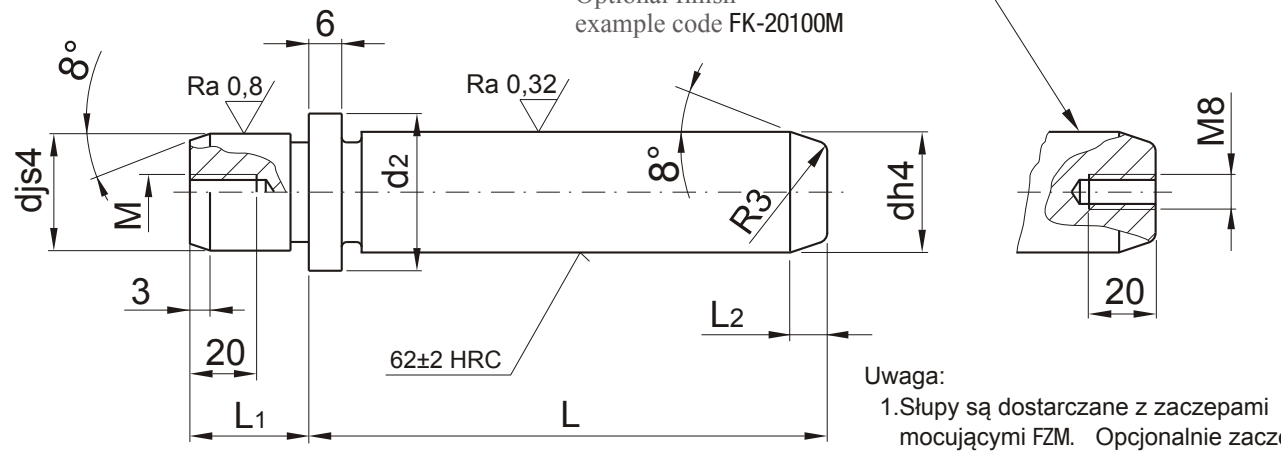

Uwaga:
1. Słupy są dostarczane z zaczepami mocującymi FZM. Opcjonalnie zaczepy mocujące ZMI na życzenie (str.L.47)
2. Nakiełki technologicze nie są syme - tryczne do średnicy zewnętrznej słupa.

Note:
1. Our guide pins are supplied together with FZM type retaining clamps as standard. ZMI retaining clamps available on request (page L.47)
2. Centre holes are not concentric with O.D.

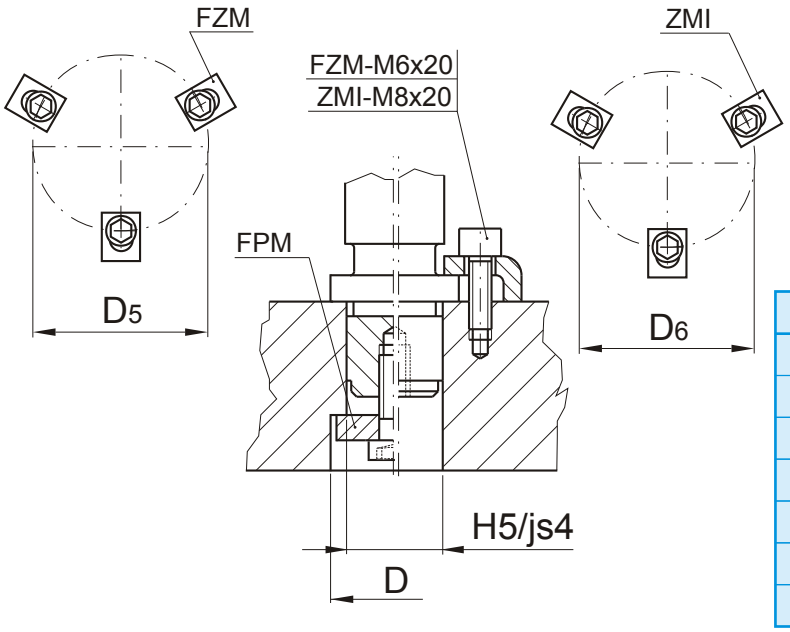

d	d2	L1	2	M	D	L	D5	D6
20/19	25	23	4	M8	27		36	39
25/24	32	30	6		34		43	44
32/30	40	37	6		42		51	51
40/38	50	37	6		52		61	59
50/48	63	47	8		62		74	72
63/60	80	47	8		72		91	89
80	95	60	8	M12	95		106	109

d	L	NR KAT.	
20/19	100	FK-20100	FK-19100
	112	FK-20112	FK-19112
	125	FK-20125	FK-19125
	140	FK-20140	FK-19140
	160	FK-20160	FK-19160
	180	FK-20180	FK-19180
	200	FK-20200	FK-19200
25/24	100	FK-25100	FK-24100
	112	FK-25112	FK-24112
	125	FK-25125	FK-24125
	140	FK-25140	FK-24140
	160	FK-25160	FK-24160
	180	FK-25180	FK-24180
	200	FK-25200	FK-24200
	224	FK-25224	FK-24224
	250	FK-25250	FK-24250
32/30	112	FK-32112	FK-30112
	125	FK-32125	FK-30125
	140	FK-32140	FK-30140
	160	FK-32160	FK-30160
	180	FK-32180	FK-30180

d	L	NR KAT.	
32/30	200	FK-32200	FK-30200
	224	FK-32224	FK-30224
	250	FK-32250	FK-30250
	280	FK-32280	FK-30280
	315	FK-32315	FK-30315
40/38	125	FK-40125	FK-38125
	140	FK-40140	FK-38140
	160	FK-40160	FK-38160
	180	FK-40180	FK-38180
	200	FK-40200	FK-38200
	224	FK-40224	FK-38224
	250	FK-40250	FK-38250
	280	FK-40280	FK-38280
	315	FK-40315	FK-38315
	355	FK-40355	FK-38355
50/48	140	FK-50140	FK-48140
	160	FK-50160	FK-48160
	180	FK-50180	FK-48180
	200	FK-50200	FK-48200
	224	FK-50224	FK-48224
	250	FK-50250	FK-48250

d	L	NR KAT.	
50/48	280	FK-50280	FK-48280
	315	FK-50315	FK-48315
	355	FK-50355	FK-48355
	400	FK-50400	FK-48400
63/60	160	FK-63160	FK-60160
	180	FK-63180	FK-60180
	200	FK-63200	FK-60200
	224	FK-63224	FK-60224
	250	FK-63250	FK-60250
	280	FK-63280	FK-60280
	315	FK-63315	FK-60315
	355	FK-63355	FK-60355
	400	FK-63400	FK-60400
80	200	FK-80200	
	224	FK-80224	
	250	FK-80250	
	280	FK-80280	
	315	FK-80315	
	355	FK-80355	
	400	FK-80400	